PRODUKTINFO

# Deckenstütze PP400

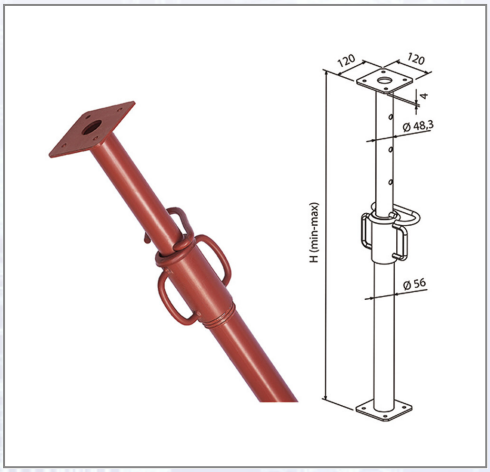


Innenrohr: 48,3 mm, Außenrohr: 56 mm, Vorstecker: 11 mm, Kopf- und Fußplatten: 120x120x4 mm. Feinjustierung mit Gewindemuffe aus Stahl: Länge: 135 mm, Griffe: d= 12 mm, Auflagering, Handquetschsicherung, Tauchlackierung. Bruchlast: 15,62-6,20 kN, Gewicht: 10,80 kg.

| Art.Nr. | Beschreibung | Einheit |
|---|---|---|
| ZPP400 | Deckenstütze 220-400cm lackiert VPE50 | ST |

Technik & Service für den Bauprofi

# Standorte / Kontakt

## GRAZ

**Lorencic Bauservice GmbH**
Puchstraße 208
8055 Graz

Tel.: +43 316 47 25 64-0
Fax: +43 316 47 25 64-77
**graz@lorencic.com**

## WIEN - BRUNN / GEBIRGE

**Lorencic Bauservice GmbH**
Anton-Bruckner-Gasse 20
2345 Brunn/Gebirge

Tel.: +43 2236 37 97 00-0
Fax: +43 2236 37 97 00-75
**wien@lorencic.at**

## SALZBURG - WALS

**Lorencic Bauservice GmbH**
Hölzlstraße 2
5071 Wals

Tel.: +43 662 88 28 26-0
Fax: +43 662 88 28 26-20
**salzburg@lorencic.at**

## KLAGENFURT - EBENTHAL

**Lorencic Bauservice GmbH**
Keplerstraße 2
9065 Ebenthal i.K.

Tel.: +43 463 36 123-0
Fax: +43 463 36 123-17
**klagenfurt@lorencic.at**

## WELS

**Lorencic Bauservice GmbH**
Paracelsusstraße 22
4600 Wels

Tel.: +43 7242 44 07 6-0
Fax: +43 7242 44 07 6-3
**wels@lorencic.at**

## INNSBRUCK - HALL

**Lorencic Bauservice GmbH**
Schlöglstraße 81
6060 Hall i. Tirol

Tel.: +43 5223 43926-0
Fax: +43 5223 43926 6210
**innsbruck@lorencic.at**